Designed for care

03/02/2021

5970S3-EL SISTERNE M. HØYDEJUSTERING NRF 6035974
5920-BVT SISTERNE M. HØYDEJUSTERING NRF 6035974
5970-MA SISTERNE M. HØYDEJUSTERING NRF 6035975

MONTERINGSANVISNING
BANO SISTERNE

NO
EN
SE
DK

BANOs produkter oppfyller kravene til EUs sikkerhetskrav i "Direktiv for medisinsk utstyr" 93/42/EEC, klasse 1.

Ved fabrikasjonsfeil gir BANO kunden rett til å bytte produktet til tilsvarende produkt, eller produkt med tilsvarende egenskaper, i 3 år fra installasjon.

AWARD FOR DESIGN EXCELLENCE
NORWEGIAN DESIGN COUNCIL

Bano AS
Industrivegen 22,
6823 Sandane

Telefon: +47 57 86 98 00
www.bano.no
E-post: post@bano.no

INNHOLDSFORTEGNELSE

	Side
Introduksjon	3
Samsvar med EU-direktiv	3
Tilbehør	3
Teknisk data	4
Grensesnitt	5
Innholdsliste, løse deler	6
Forberedelser før montering/Montering fleksibelt avløpsrør	7
Innfesting i vegg	8-9
Justering ved ujevnt gulv	9
Silikon	10
Oppkobling armert slange/Justering av monteringsbolter	11
Montering av avløpsrør, spylerør, rullegardin og deksel	12-13
Montering av sveiv og blendemutter	13
Montering av trykknapp	14
Montering WC-skål / Montering av støttehåndtak	15
Montering av toalettsete / Håndtering av høydejustering	16
Bluetooth tilkobling	17
Reservedeler sisterne	18

Introduksjon

Banos høydejusterbare sisterner kan justeres enten manuelt med en sveiv, eller elektrisk. Dette er for å lette pleierens arbeid slik at en kjapt og enkelt kan tilpasse toalettet til brukerens høyde. Høyden fra gulv til WC-skål, kan reguleres 20cm.

Sisternen leveres enten med en manuell sveiv eller elektrisk høydejustering. Med enkle grep kan man lett justere høyden på toalettet og tilhørende støttehåndtak for WC. For baderom med utenpåliggende rør må det benyttes en påbyggingsmodul. Se gjeldende grensesnitt for detaljer.

Elektrisk justering styres via trykknapper på toppen av sisternen eller i støttehåndtak. For manuell justering benyttes medfølgende sveiv.

Samsvar med EU-direktiv

Dette produktet er CE-merket.

Se også:
NS/EN 12182: 2012 Hjelpemidler til personer med funksjonsnedsettelse
NS/EN 14055: 2011 Spylesisterne for WC og urinal
NS/EN 997: 2013 Klosettskåler og vannklosett med innebygd vannlås

Tilbehør

Ved utenpåliggende rør benyttes en påbyggingsmodul (5970-22/5970-23), enten 50 mm eller 100 mm.

Artikkelnummer:

5965	WC 530
5975	WC 700
5985EC	WC-skål 530 mm EasyClean
5995EC	WC-skål 700 mm EasyClean
5920-BVT	Bano vendbart toalett
5603	Støttehåndtak WC 90 cm
5604	Støttehåndtak WC 70 cm
5970-22	Påbyggingsmodul 50 mm
5970-23	Påbyggingsmodul 100 mm
5970-03	Toalettsete, hvit
5970-06	Toalettsete, grå

Teknisk data:

Produktnavn	:	**SISTERNE MED MANUELL HØYDEJUSTERING**
Produktnummer	:	**5970-MA**
Høyderegulering	:	20 cm
Materialer	:	Hovedramme: Korrosjonsbehandlet stål, El galvanisert. Avskjermingsdeksel: ABS/ PMMA plast i fargekode RAL 9016 (standard farge)
Maks Belastning	:	Statisk belastning toalett: 500 kg Statisk belastning støttehåndtak: 250 kg Maks vekt ved høydejustering: 200 kg
Produsent	:	**BANO AS** Epost: post@bano.no Tlf.: +47 57 86 98 00 Nettside: www.bano.no

Produktnavn	:	**SISTERNE MED ELEKTRISK HØYDEJUSTERING**
Produktnummer	:	**5970S3-EL og 5920-BVT**
Høyderegulering	:	20 cm
Materiale	:	Hovedramme: Korrosjonsbehandlet stål, El galvanisert. Avskjermingsdeksel: ABS/ PMMA plast i fargekode RAL 9016 (standard farge)
Maks Belastning	:	Statisk belastning toalett: 500 kg Statisk belastning støttehåndtak: 250 kg Maks vekt ved høydejustering: 300 kg
U In	:	230V ~ /50 Hz
I In	:	Max 3,9A
U Out	:	24V⎓, maks. 100VA IPX6
Int.	:	10%, maks. 2 min./18 min.

Sisterne er beregnet for montering i sone 1 med fast installasjon.

Produsent	:	**BANO AS** Epost: post@bano.no Tlf.: +47 57 86 98 00 Nettside: www.bano.no

Grensesnitt:

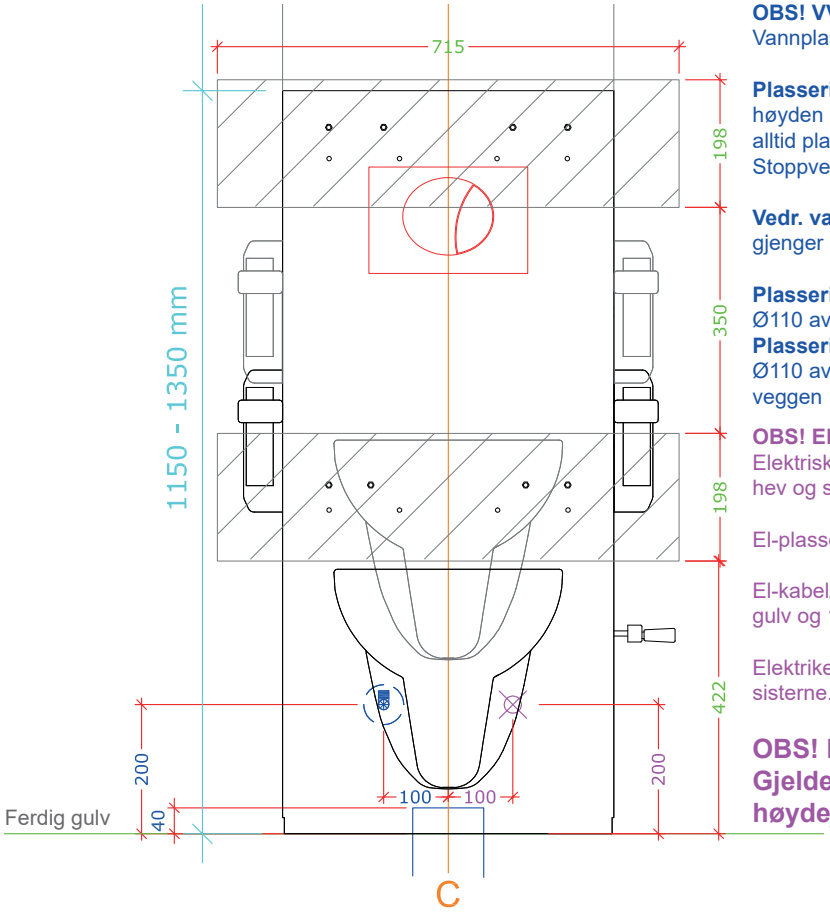

OBS! VVS
Vannplassering alltid på venstreside som vist.

Plassering av stoppventilen: pga. bevegelsesdeler når høyden på sisternen justeres opp og ned skal stoppventilen alltid plasseres nøyaktig ift. tegningen/ avløpet. Stoppventilene dreies ift. tegningen.

Vedr. vann; avsluttes med en stoppventil med 1/2" utv. gjenger (G15). (Gjengene peker opp)

Plassering av avløpsrør i gulvet:
Ø110 avløpsrør uten muffe avsluttes 40 mm over ferdig gulv.
Plassering av avløpsrør i veggen:
Ø110 avløpsrør c/c 180mm over ferdig gulv; kuttes ved veggen

OBS! EL:
Elektrisk installasjon gjelder kun for utgaver med elektrisk hev og senk.

El-plassering alltid høyrestilt som vist.

El-kabel/ rør dras ut 500 mm og plasseres 200 mm fra ferdig gulv og 100 mm fra senter av oppstikk/ avløp for sisterne.

Elektriker kobler til i IP44-koblingsboks under installasjon av sisterne. (Boks medfølger ikke.)

OBS! EL
Gjelder KUN for sisterner med elektrisk høydejustering.

OBS! RIB:
Belastningstestet 500 kg

Minimumskrav spikerslag 48x198 mm plank.

Spikerslaget må ligge helt inntil veggplate.

Spikerslag er indikert med et skravert område.

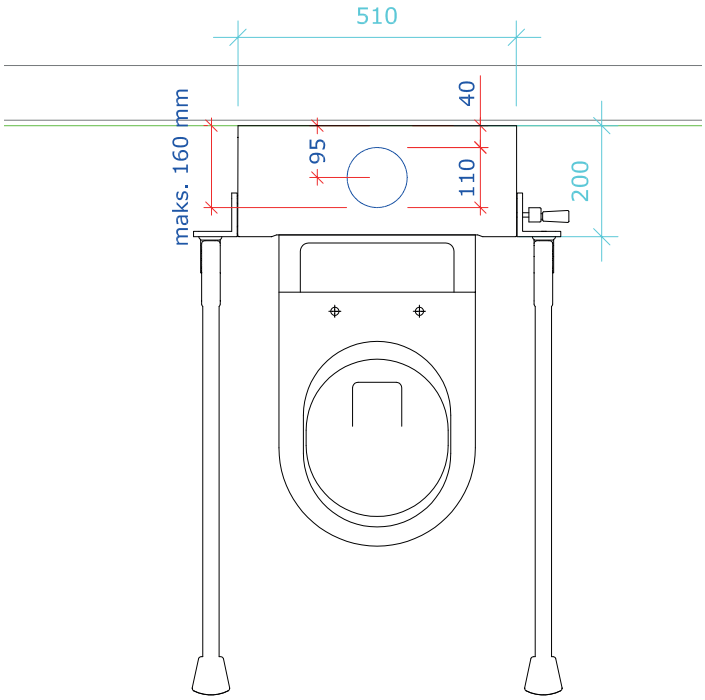

Flere Bano grensesnitt på www.bano.no

Innholdsliste, løse deler

9750 Hvite kopper til montering av toalett

9751 Blendemutter og distansehylse
(2 stk. EL, 1 stk. MA)

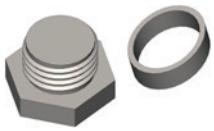

ISO 7380 M4x12

9716 Monteringsbolter, toalett

9794 Fleksibelt avløpsrør for gulv, med brakett

9787 Fleksibelt avløpsrør for vegg, med brakett

9700 Trykknapp, sisterne

9753 Dobbel jetkobling (avløp gulv)

9710-01 Klemme med holder (avløp vegg)

9755 Sveiv
(kun med 5970-MA)

9712 Spylerør, sisterne

9847 Støtte til avløpsslange vegg (kun ved i avløp vegg)

Forberedelser før montering

Avløp i gulv, forsterkninger, skjulte rør

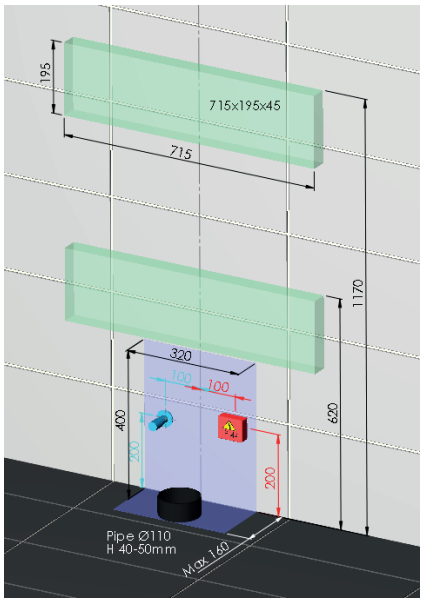

Avløp i vegg, forsterkninger, skjulte rør

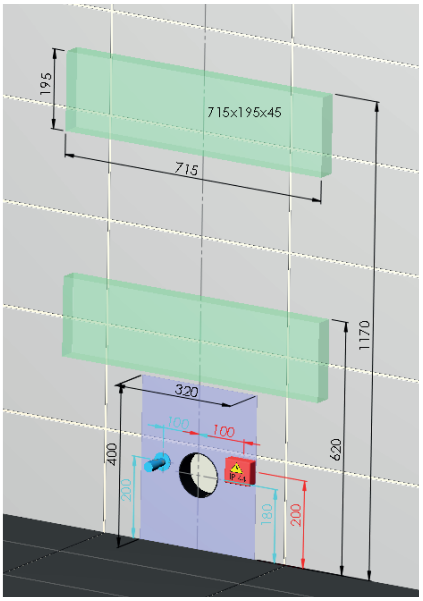

⚠ **OBS! Spyl gjennom rørene i 30 sekunder før du kobler til sisternen.**

Montering fleksibelt avløpsrør

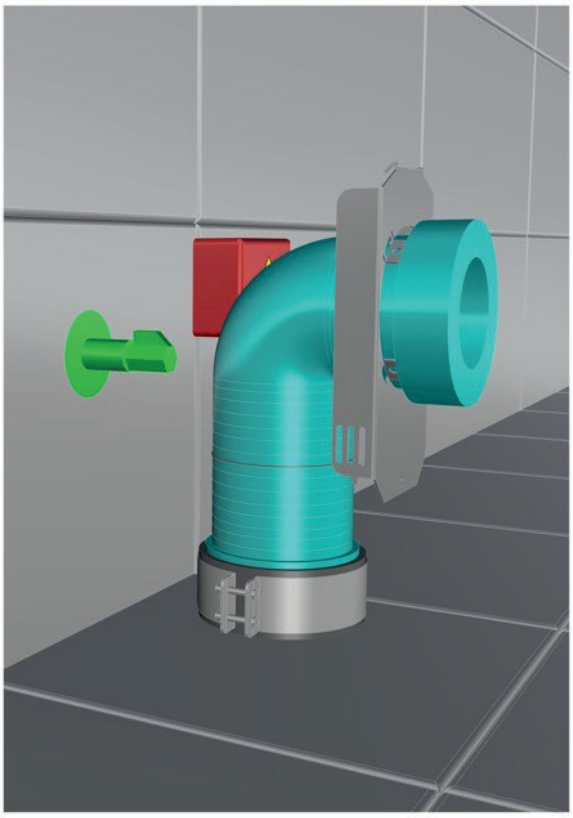

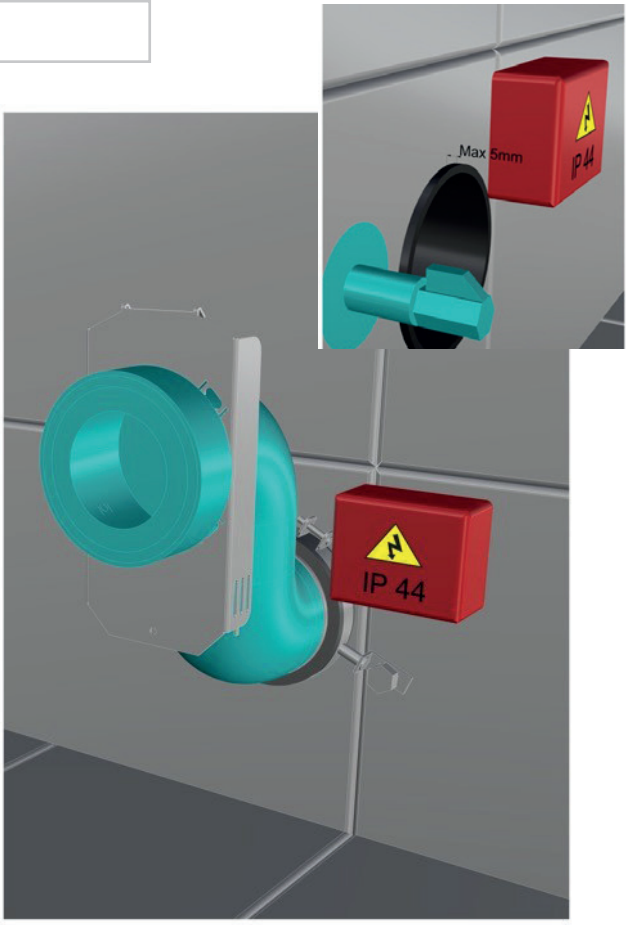

Innfesting i vegg

Lag aldri gjennomgående hull i en våtromsvegg. Rengjør hull etter boring og bruk godkjent tetningsmasse for våtrom ved festing av skruer. Se illustrasjon.

Vær oppmerksom på at veggen og innfestingen må være dimensjonert i henhold til Byggebransjens Våtromsnorm samt Bano grensesnitt (se www.bano.no) ved montering i Norge for at produktgarantien skal gjelde. For at produktgarantien skal gjelde ved montering i andre land må vegg og innfesting være dimensjonert i henhold til gjeldende nasjonale retningslinjer/regelverk samt Bano grensesnitt.

Flislagt trevegg:
Forbor hull med 10mm bor kun gjennom flisene. Rengjør og fyll med godkjent tetningsmasse for våtrom ved festing av skruer.
Se illustrasjon.

Flislagt betongvegg:
Forbor hull med 12 mm bor kun gjennom flisene. Bytt til 10 mm bor for videre boring i betong. Rengjør hullet og fyll først tetningsmasse i vegghullet, sett i en nylonplugg og fyll så pluggen med tetningsmasse. Se illustrasjon.

Andre veggmaterialer (baderomsplater, veggvinyl osv.)
Forbor hull dimensjonert med hensyn på veggtypen. Fyll hullet med godkjent tetningsmasse for våtrom ved festing av skruer.
Se illustrasjon.

INNFESTING I TREVEGG

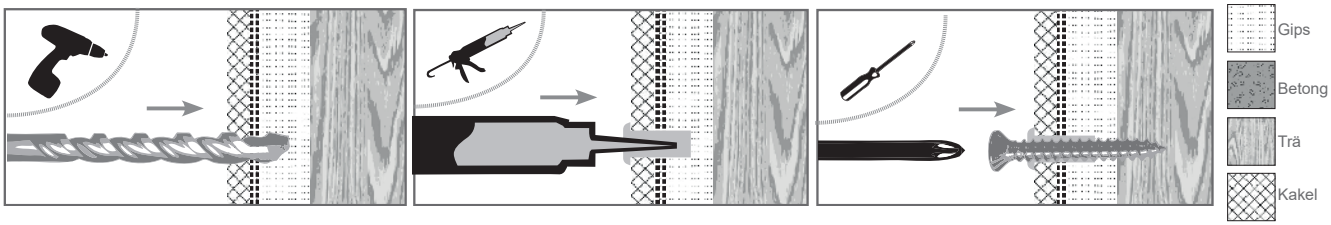

INNFESTING I MURVEGG

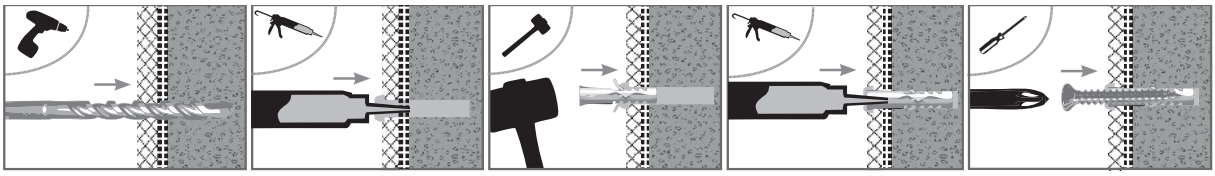

Trinn 1:
Juster sisternen til nederste posisjon og fest til vegg med festemateriell tilpasset veggtype. Bano anbefaler M8 Franske treskruer DIN 571 av rustfritt materiale i vegg med spikerslag. For betong anbefaler Bano Franske treskruer DIN571 i M8 i kombinasjon med Nylonplugg.

Trinn 2:
Juster sisternen til øverste posisjon og fest til vegg med festemateriell tilpasset veggtype. Bano anbefaler M8 Franske treskruer DIN 571 av rustfritt materiale i vegg med spikerslag. For betong anbefaler Bano Franske treskruer i M8 i kombinasjon med Nylonplugg.

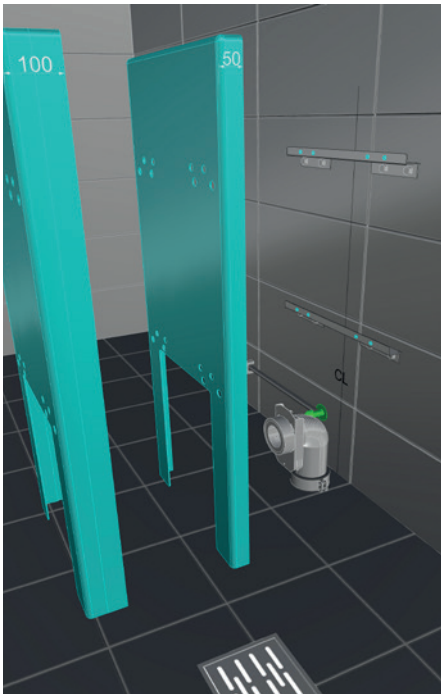

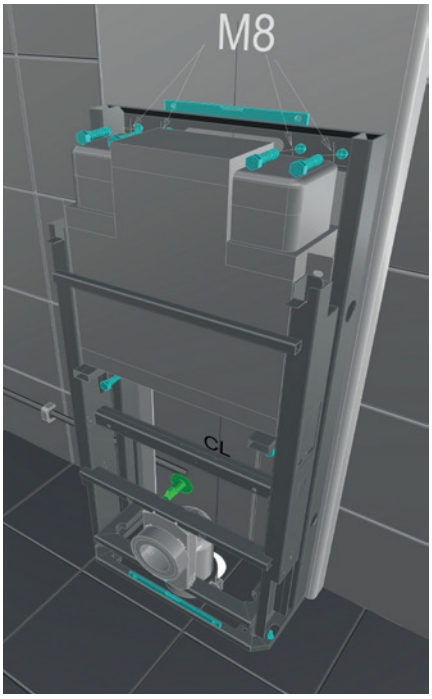

Sisternen må føres opp eller ned med sveiven (MA) eller ved å koble til strømmen (EL) for å komme til innfestningshullene under installasjonen.

Følg anvisningene for innfesting i vegg på side 9-10.

Justering ved ujevnt gulv

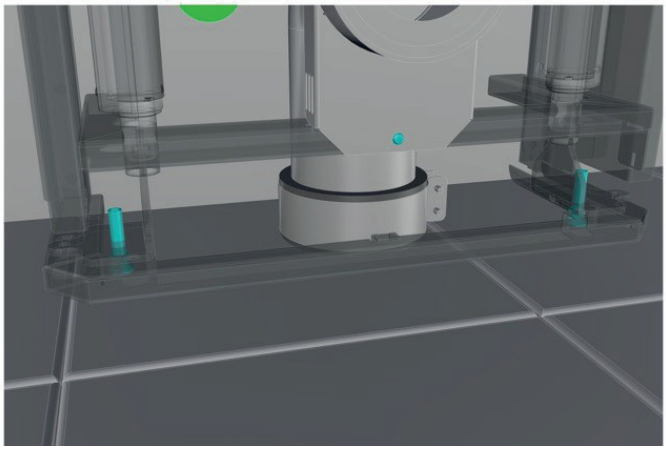

Dersom ujevnt gulv (f.eks. fall mot sluk) kan sisternen justeres ved hjelp av justeringsskruer som finnes i bunn på hver side. 5970-MA justeres ovenfra med sekskant nøkkel, M5. 5970S3-EL justeres ovenfra for hånd.

Silikon

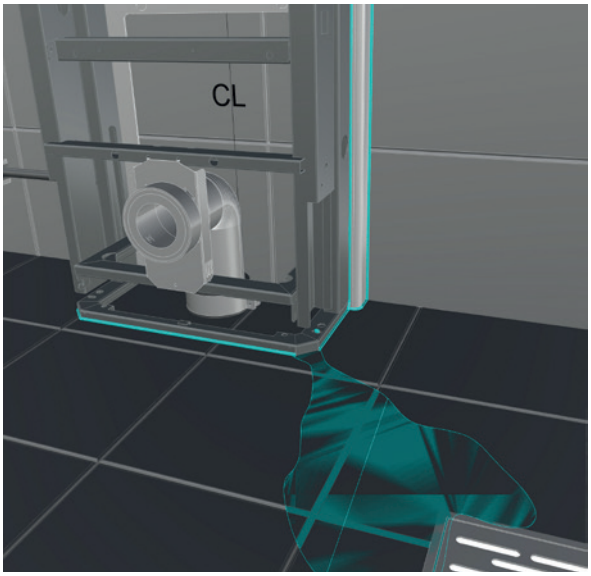

Trinn 3:

Sisternerammen skal være vanntett mot golv og vegg eller påbyggingsmodul.

NB! For varsling av eventuelt lekkasjevann i sisternen, skal det være en 5 cm lang åpning under rammen i front hjørnet mot sluk. (Se bilde)

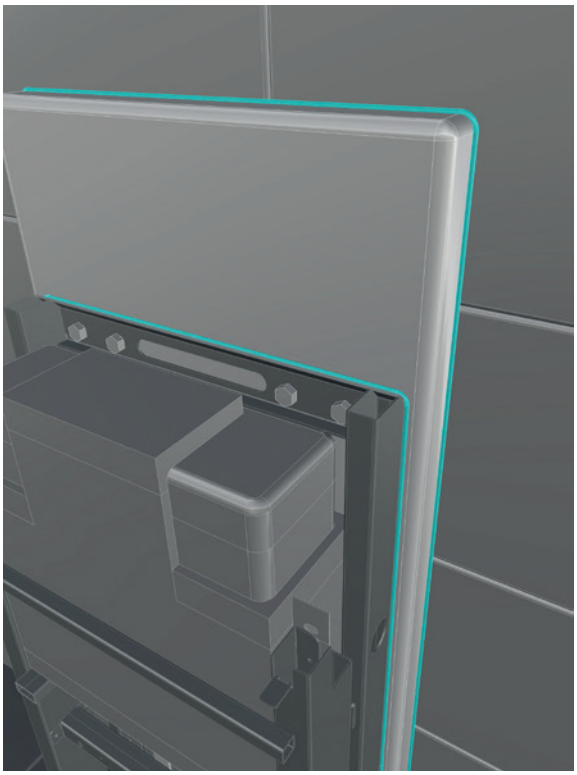

Det skal påføres silikon HELE veien rundt sisterne ramme – mot vegg eller påbyggingsmodul.

Dersom påbyggingsmodul monteres mellom sisterne ramme og vegg skal også denne påføres silikon hele veien rundt. (Husk å fjerne beskyttelsesplast på påbyggingsmodul før silikon påføres.)

Side- og front - deksel monteres etter at silikon er tørr.

Oppkobling av armert slange

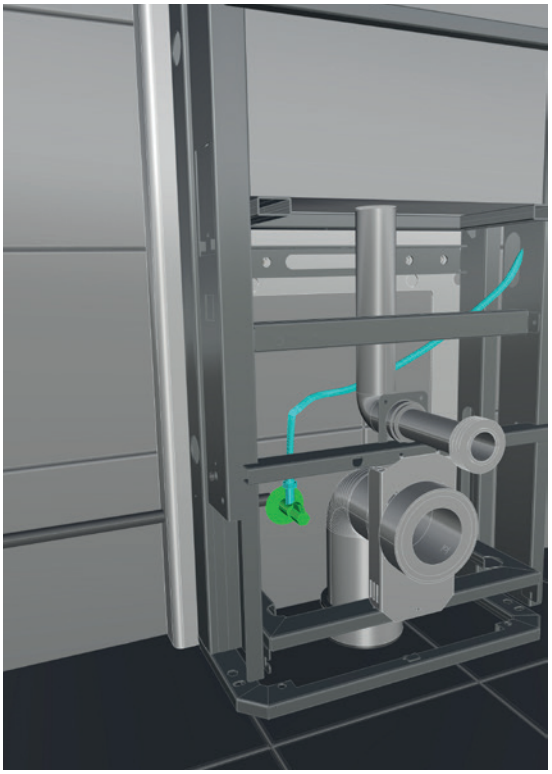

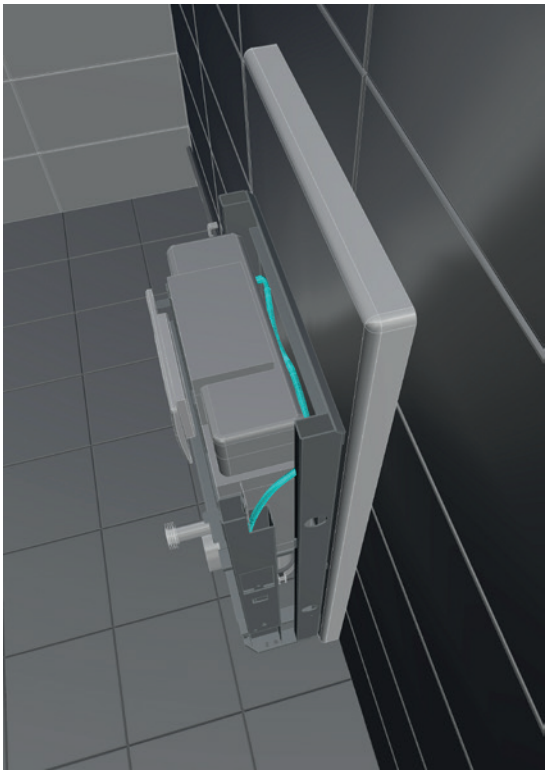

⚠ **OBS! Kontroller at ventilene er åpne. Både inne i sisternen og ved siden av avløpsrøret.**

Justering av monteringsbolter

⚠ **OBS! På MA-modellen må man sørge for at mutter og gjengestang ikke kommer i kontakt med akselen.**

5970-MA og 5970S3-EL

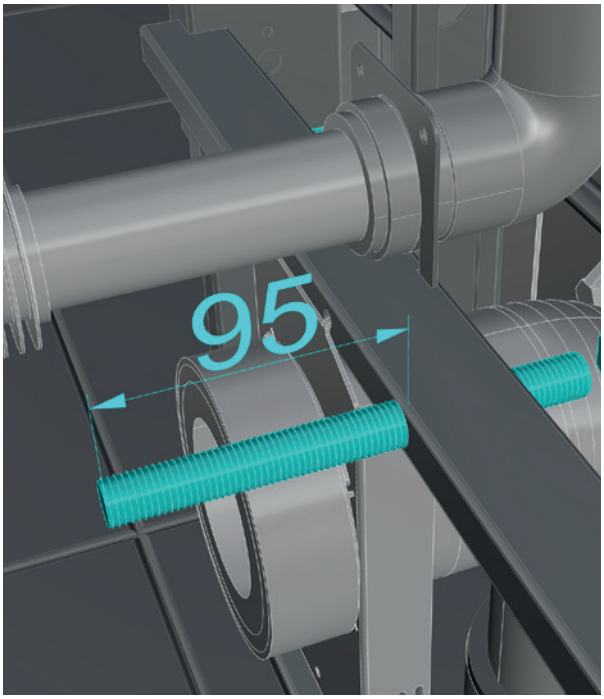

5920-BVT Bano vendbart toalett

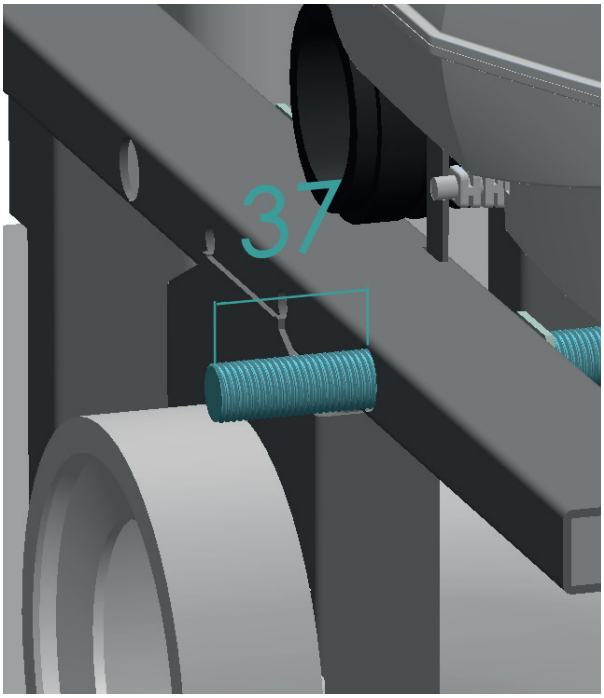

Montering av avløpsrør, spylerør, rullegardin og deksel

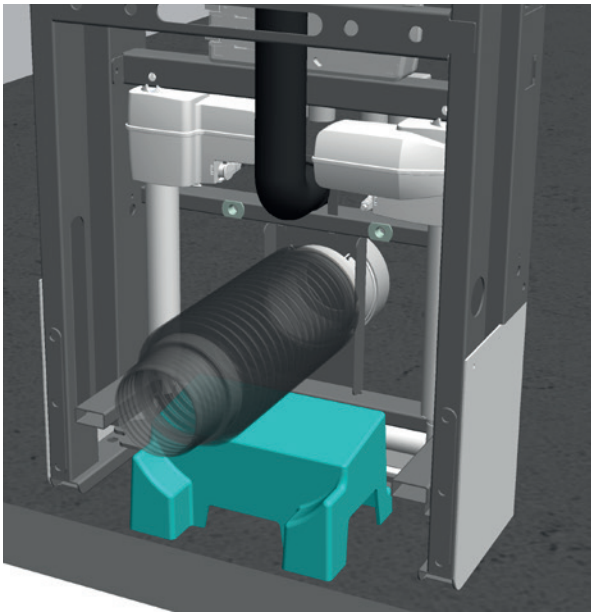

⚠ **OBS! Ved avløp i vegg må støtte til avløpsslange plasseres under den fleksible avløpsslangen.**

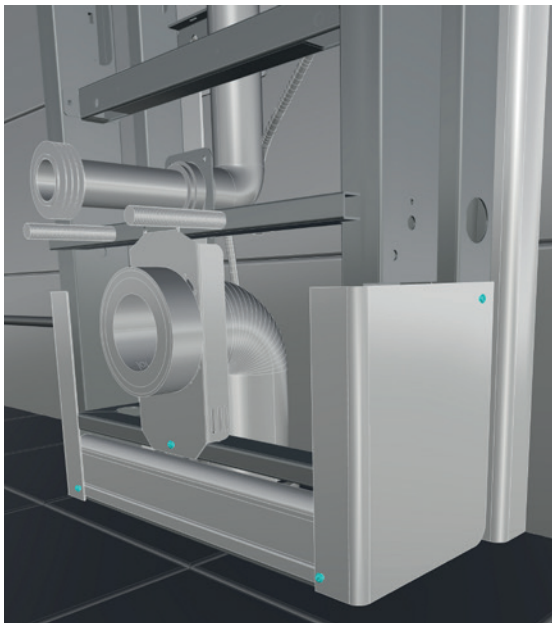

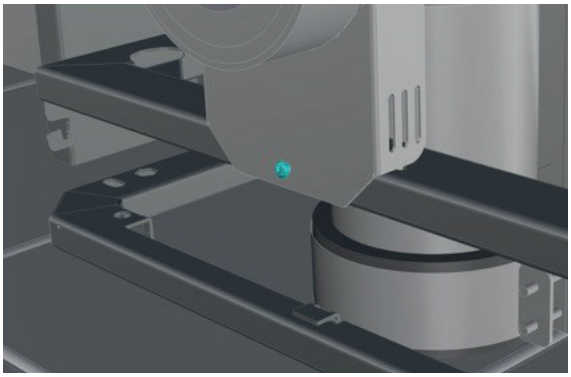

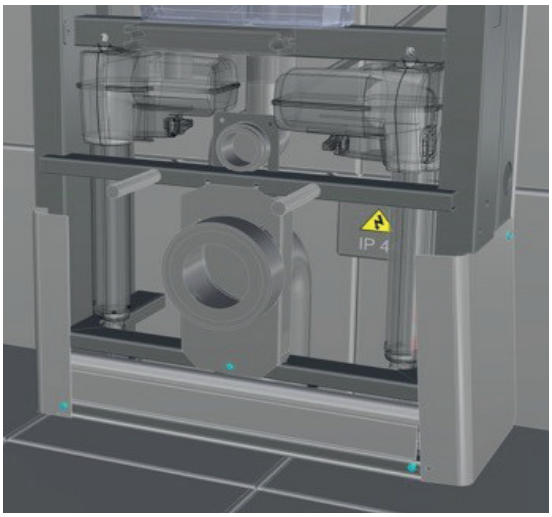

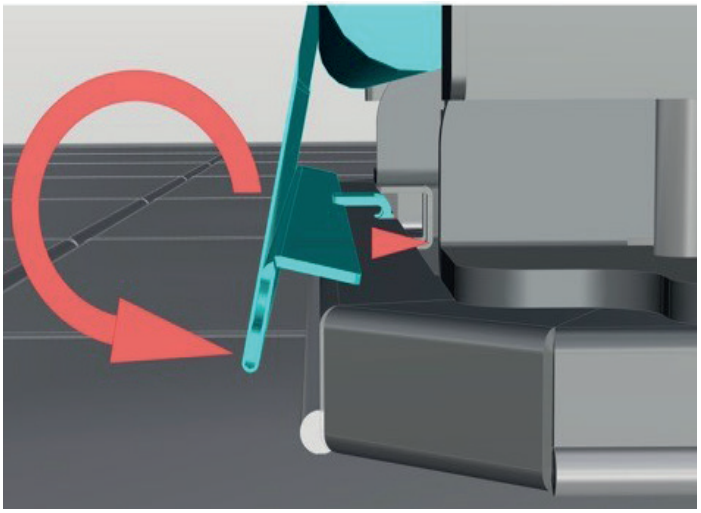

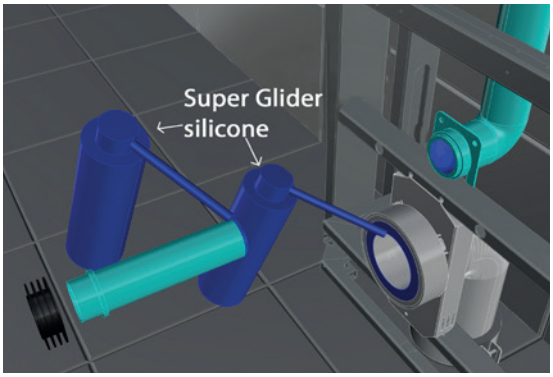

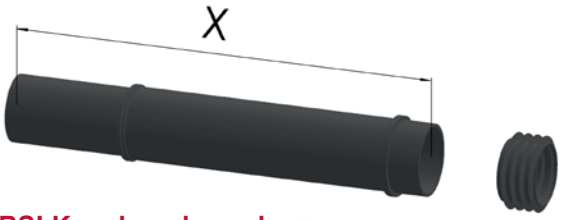

OBS! Kapplengde spylerør:
5965 Bano toalettskål 530mm: 170mm
5975 Bano toalettskål 700mm: 330mm
5985EC Bano WC-skål 530mm EasyClean: 110mm
5995EC Bano WC-skål 700mm EasyClean: 260mm
5920-BVT Bano vendbart toalett: 260mm

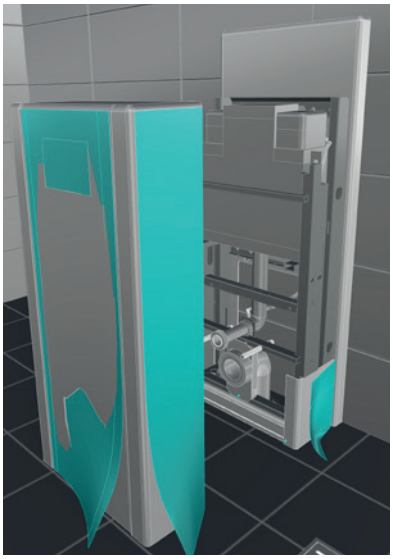

⚠ **OBS! For montering av 5920-BVT Bano vendbart toalett monteres sisternedeksel etter at Bluetooth er koblet til. Bluetooth tilkobling side 17.**

Montering av sveiv og blendemutter

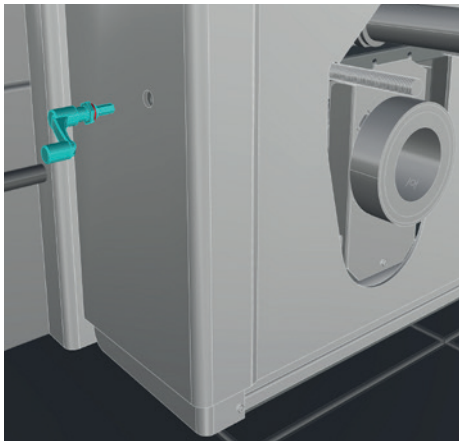

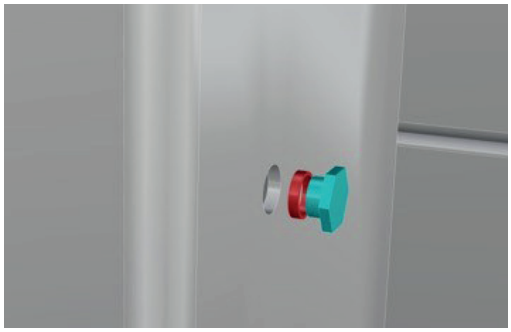

⚠ **OBS! Det er viktig at distansehylsen blir montert sammen med blendemutter.**

⚠ **OBS! På EI-modellen og 5920-BVT Bano vendbart toalett skal det ikke være sveiv, men to blendemutre.**

Montering av trykknapp

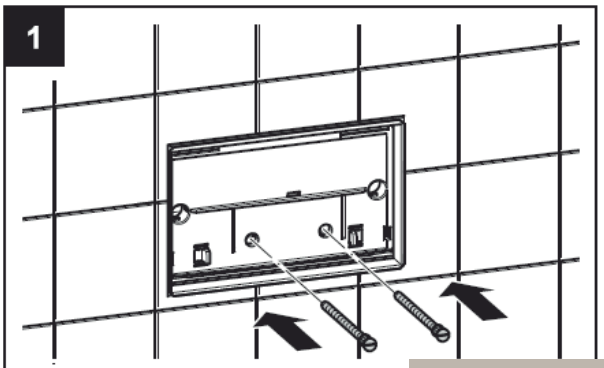

Knekk den grønne og hvite justeringspinnen ved 95 mm merket (B)

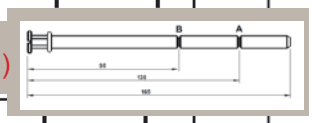

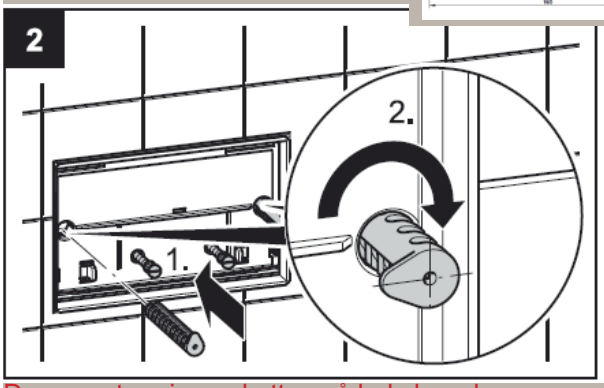

Den venstre pinnen kuttes på halv lengde.

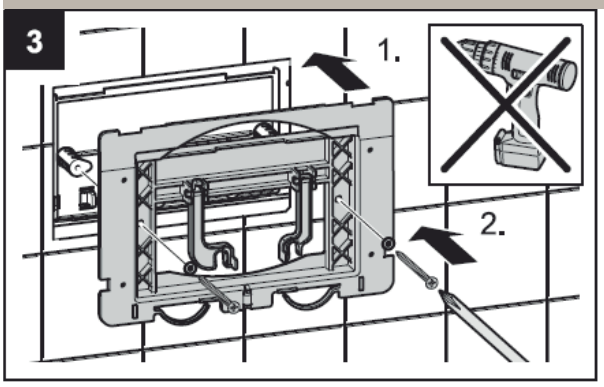

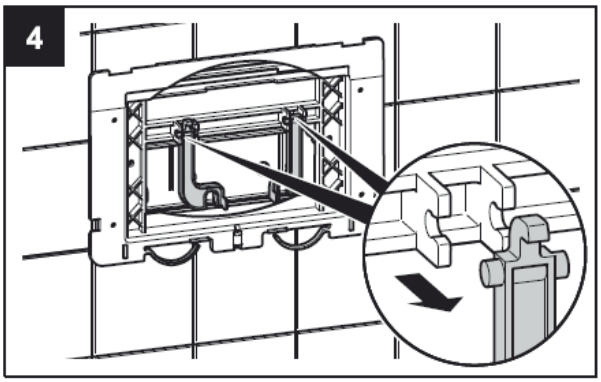

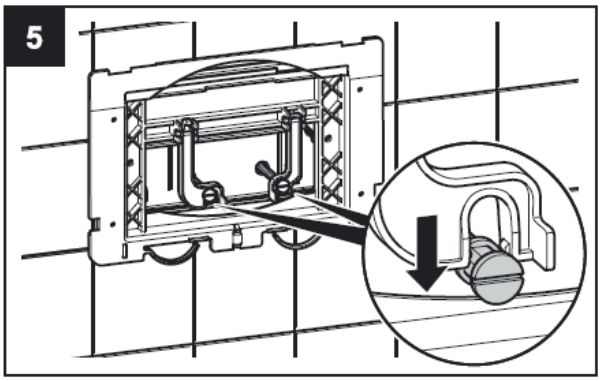

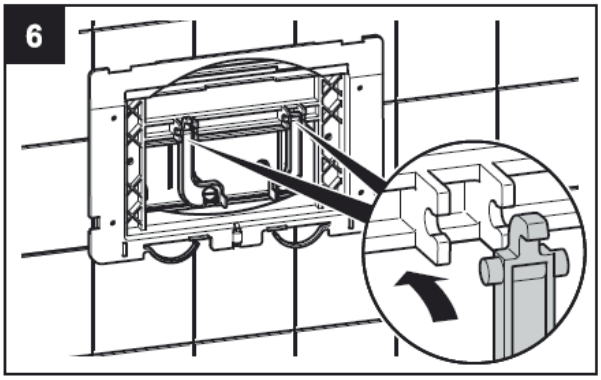

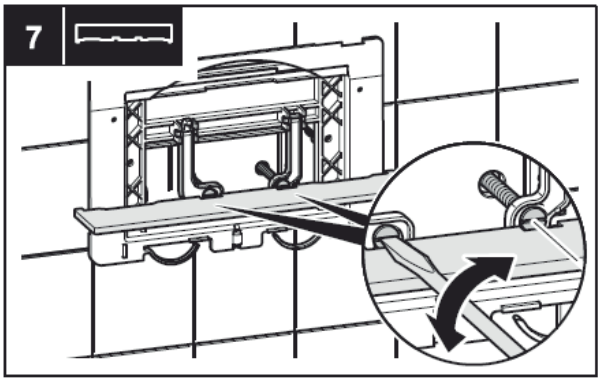

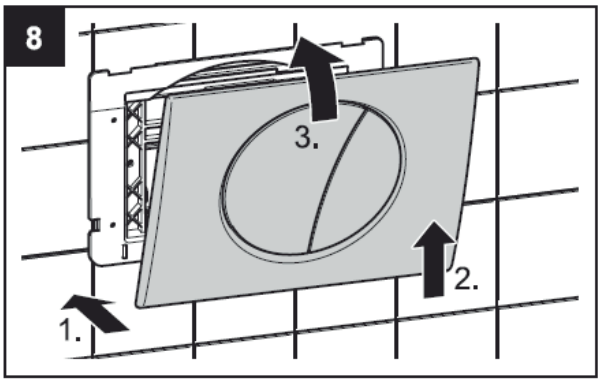

Montering av WC-skål

Det anbefales at sisternen er i øverste posisjon når WC-skålen monteres.

⚠ **OBS! Egen anvisning for montering av 5920-BVT Bano vendbart toalett.**

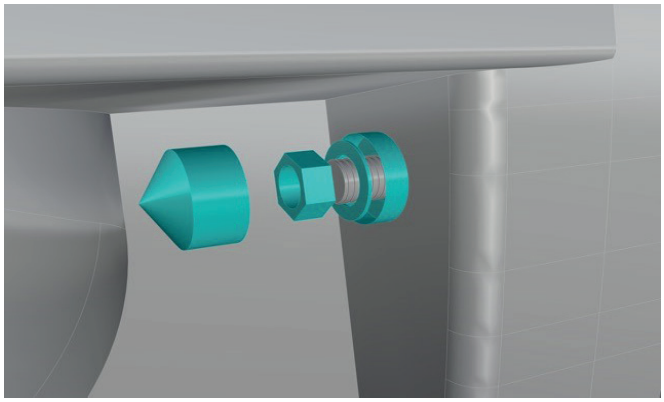

Montering av støttehåndtak

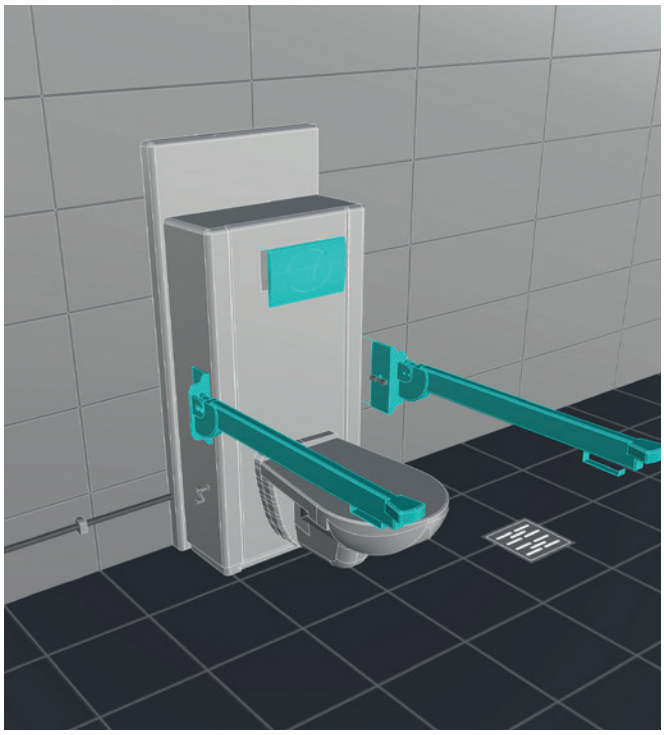

Settes på plass og skrues igjen med spaken med demenssikring. (presses inn for å vri)

Montering av toalettsete

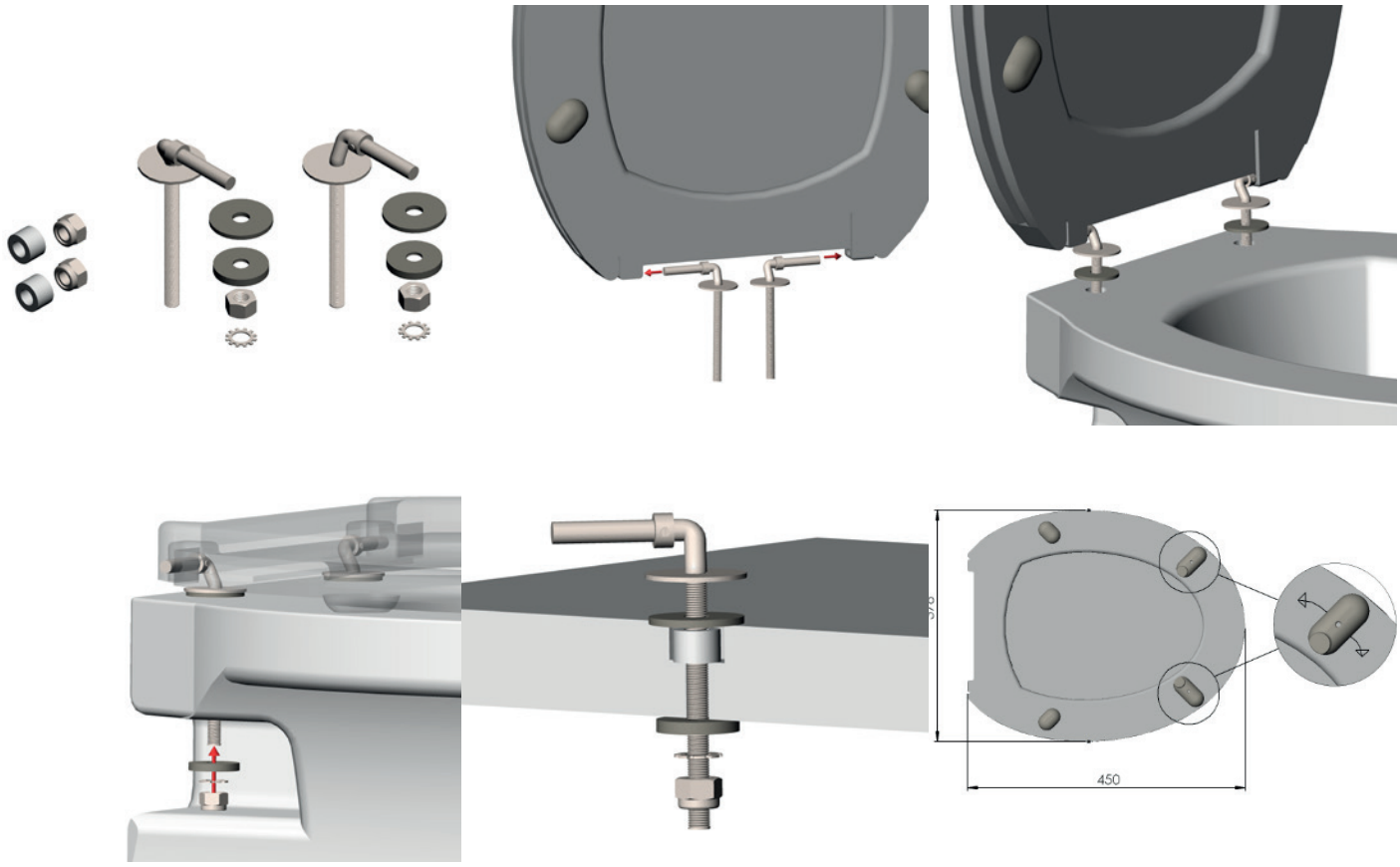

⚠ **OBS! Medfølgende låsemuttre skal benyttes for å hindre at lokket løsner.**

Håndtering av høydejustering

5970S3-EL: Høyden på WC justeres ved trykknapper på toppen av sisternen.
Sisternen heves ved å trykke på symbolet for “opp”, og senkes ved å trykke på symbolet for “ned”.

Sisternen stopper så snart trykknappen slippes.

5970-MA: Ved manuell høydejustering benyttes en sveiv montert på siden av sisternen. Denne sveiven kan monteres på begge sider av sisternen. Sveiven må trykkes inn når man sveiver. Om du ønsker å fjerne sveiven, kan den enkelt fjernes og erstattes med blendemutter.

(Kontakt Bano AS for mer informasjon)

Bluetooth tilkobling

⚠ **OBS! Gjelder kun 5920-BVT Bano vendbart toalett**

Sisternen må være tilkoblet strøm før Bluetooth tilkobling kan utføres.

Toalettskålen må plasseres helt inntil sisternen.

Trykk på OPP- og NED-knappene på venstre side + OPP-knappen på høyre side i omtrent 5 sekunder. Slipp knappene når du hører pipetonen.

Du vil nå høre sakte piping i noen sekunder før det går over til en raskere piping.

Når du hører den raske pipingen, trykk på OPP-knappen på venstre side for å bekrefte tilkoblingen.

Reservedeler

Styringsboks Sisterne Sanicontroll 6l start/stop + dual - flush teknikk (fra 01-2010) Type A31.

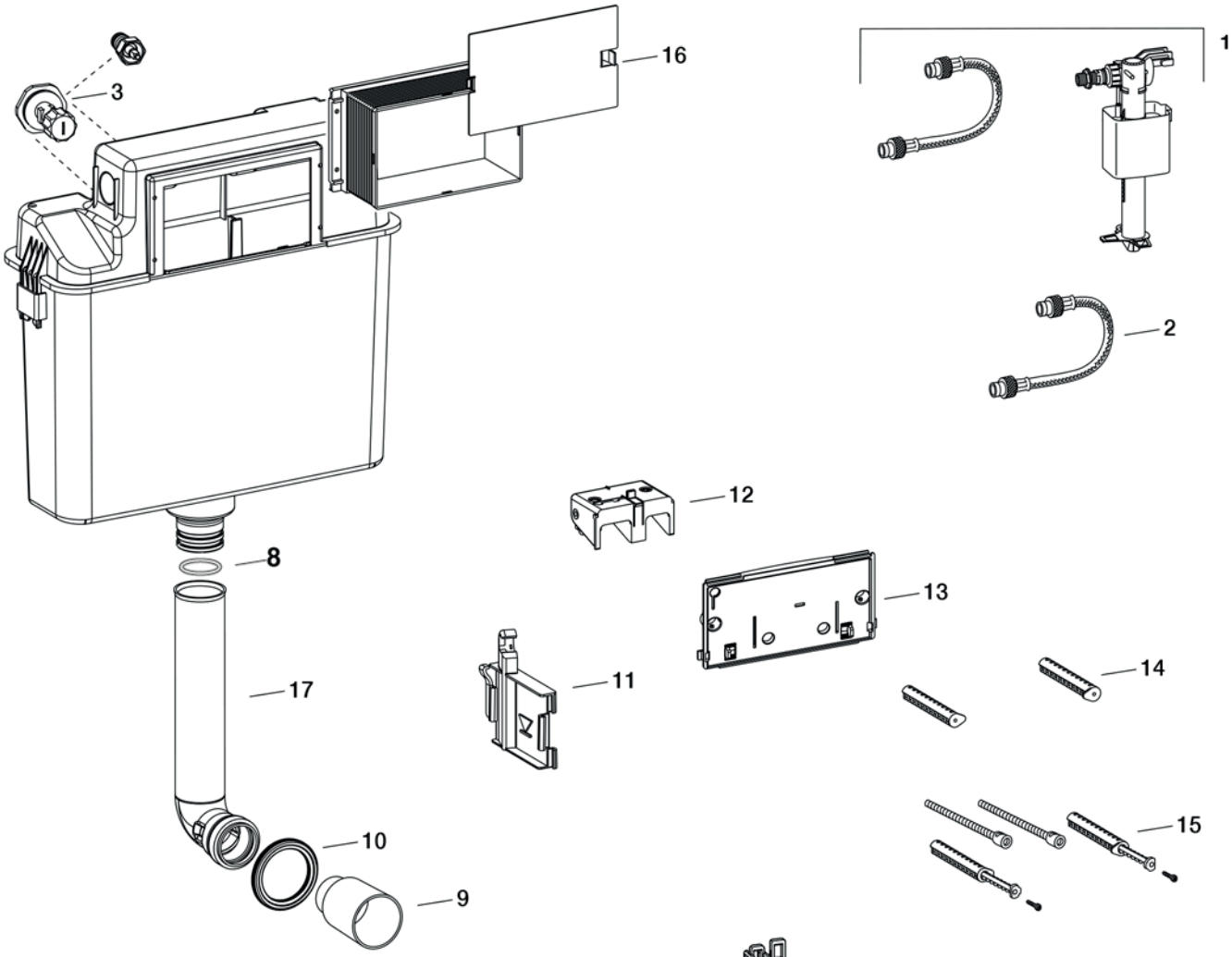

1	**9726-05** Innløpsventil og armert vannslange
2	**9731-02** Armert vannslange R 3/8”, lengde: 250mm
3	**9717-02** Stoppekran for sisterne 1/2”
4	**9713-02** Utløpsventil
5	**9741** Korgholder for utløpsventil
6	**9733-01** Pakning for utløpsventil
7	**9741-01** Pakning for korgholder
8	**9743-01** O-ring til 90° spylerør
9	**9742** Dekklokk for spylerør
10	**9742-01** Pakning for spylerør, Ø 44mm
11	**9732** Brakett for Innløpsventil
12	**9735** Brakett for spyleskruer
13	**9734** Monteringsplate transparent
14	**9701-01** Avstandsbolter trykknapp sisterne
15	**9703-02** Forlengelsessett til avstandsbolter
16	**9704-02** Servicetunnel med lokk
17	**9743-01** 90° spylerør

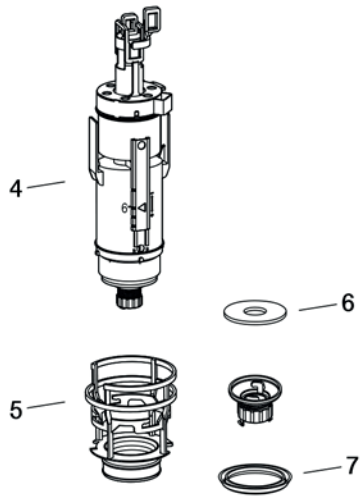

Takk for at du tar deg tid til å lese grundig gjennom denne instruksen – det er en god investering!

For nyeste revisjon se vår nettside.